P 164 szt. 1
skala 1:10

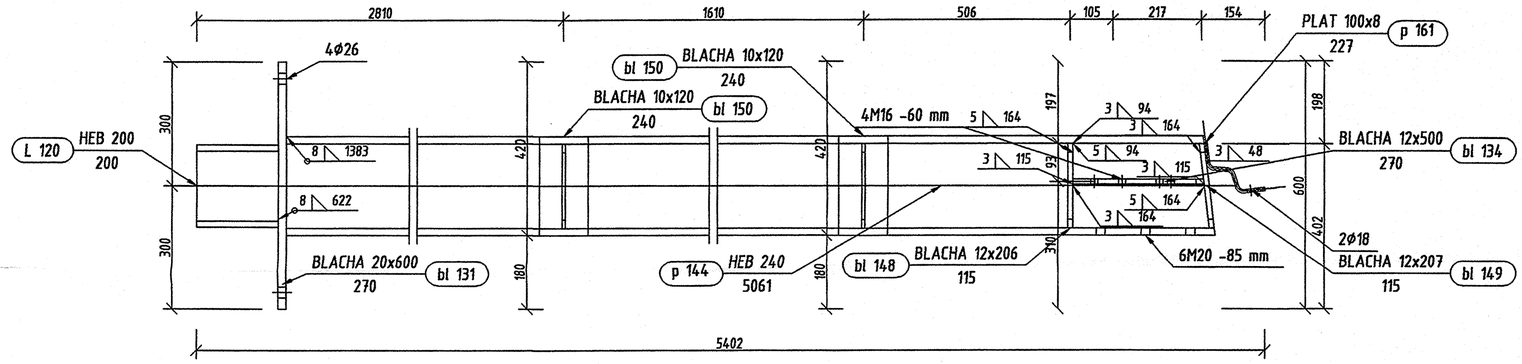

P 164 Widok z prawej
skala 1:10

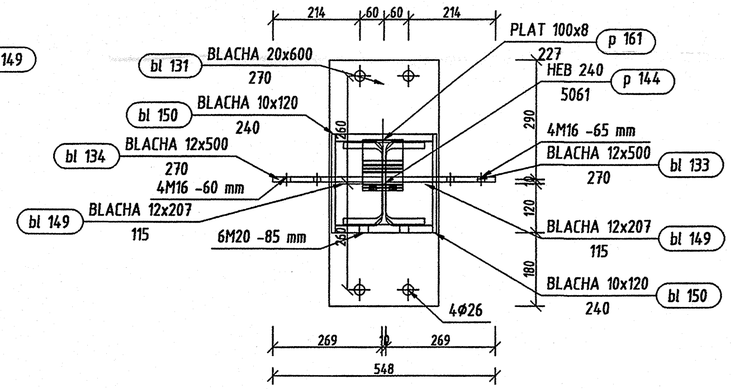

P 164 Widok z góry
skala 1:10

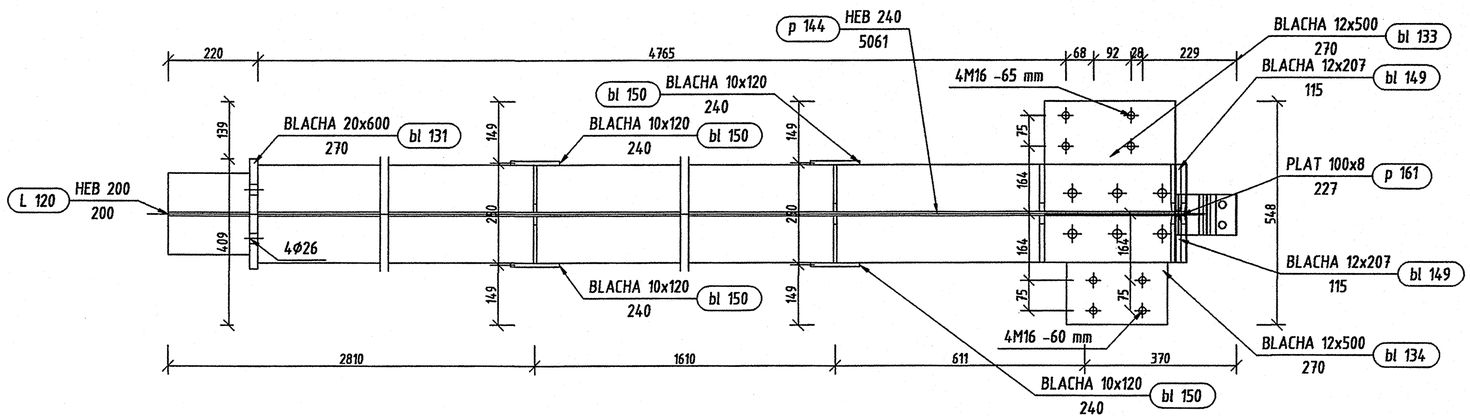

Pozycja	Przekrój	Materiał	Ilość	Długość (mm)	Masa		
					Jednostkowa (kg/m)	Elementu (kg)	Całkowita (kg)
L 120	HEB 200	STAL	1	200	61,3100	12,26	12,26
bl 131	BLACHA 20x600	STAL	1	270		25,12	25,12
bl 133	BLACHA 12x500	STAL	1	270		8,07	8,07
bl 134	BLACHA 12x500	STAL	1	270		7,01	7,01
bl 144	BLACHA 8x115	STAL	4	206		1,46	5,84
bl 148	BLACHA 12x206	STAL	2	115		2,19	4,38
bl 149	BLACHA 12x207	STAL	2	115		2,19	4,38
bl 150	BLACHA 10x120	STAL	4	240		2,26	9,05
p 144	HEB 240	STAL St3S-215	1	5061	83,2100	421,13	421,13
p 161	PLAT 100x8	STAL St3S-195	1	227	6,2800	1,43	1,43
Masa łączna elementów (kg)							498,66
Dodatek na spoiny : 2.0 % (kg)							9,97
Masa całkowita (kg)							508,64

Pozycja	Liczba	Nazwa elementu	Masa	
			Elementu (kg)	Całkowita (kg)
P 164	1	Profil HEB 240	498,66	498,66
Masa całości: (kg)				498,66

Inwestor: Gmina Miejska Starogard Gdański 83-200 Starogard Gdański ul. Gdańska 6	Stadium: P.W.	Branża: K	Obiekt: 14 Wiata garażowa z warsztatem
Inwestycja: ZAKŁAD UTYLIZACJI ODPADÓW STAŁYCH LAS wraz z infrastrukturą towarzyszącą	Tytuł projektu: Konstrukcja		
	Nazwa rys.: P 164		
Wykonawca dokumentacji KONSORCJUM: Przedsiębiorstwo J. A. T. Sp. z o.o. 80-355 Gdańsk ul. Czarny Dwór 8 A	Projektował: inż. Ryszard Neugebauer	Upr. nr: ZOP-IS-6300/0079	
	Sprawdził: mgr inż. Krzysztof Dobiszewski	Upr. nr: 5450/92	
NORD INVESTMENTS S.A. 80-747 Gdańsk ul. Toruńska 12	Data: 15.02.2005	Skala: wg opisu	Nr arch. proj.: 2032/05-K Nr rys.: K. 18