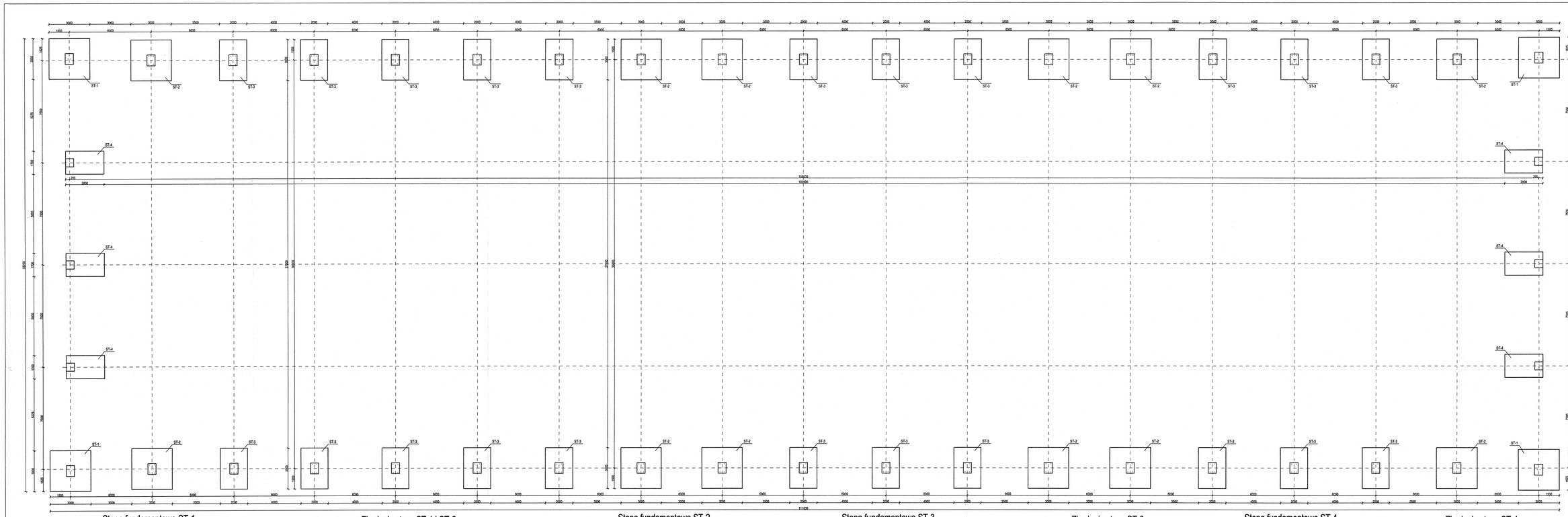


Zestawienie stali - stopy

Element	Poz.	Ø [mm]	Długość [cm]	Ilość [szt.]	Sposób [szt.]	Ciężar całkowity [kg] Ø ≤ 16	Ø > 16
ST-1	1	12	1,240	24	6	262,9	-
	2	8	1,290	2		20,6	-
	3	8	1,222	18		155	-
	4	14	1,233	14		-	75,4
ST-2	1	12	1,240	24	12	262,9	-
	2	8	1,290	2		41,2	-
	3	8	1,222	18		310	-
	5	14	1,213	14		-	205,7
ST-3	1	12	1,240	8	22	87,6	-
	2	8	1,290	1		113,9	-
	3	8	1,222	9		155	-
	5	14	1,213	14		-	420,9
	6	14	1,213	12		-	361,7
ST-4	1	12	1,240	7	6	76,6	-
	2	8	1,290	1		10,3	-
	4	8	1,222	9		77,7	-
	5	8	1,840	18		165,6	-
Długość pojedyńczej długą średnicy [kg]						1241	2435
Nadzbiór - 20% [kg]						398	482
Masa prętów danej średnicy [kg]						516	2364
Masa całkowita [kg]							4236

Zestawienie śrub i nakrętek

Element	Śruby [szt.]	Nakrętki [kg]
Śruba M24x600	144	24,7
nakrętka M20 6.4	144	-
Śruba M24x600	12	10
nakrętka M16 6.4	12	-
Masa całkowita [kg]		227

Stal:

A-III (34GS)
A-0 (St0S)

Beton:

B20; B10

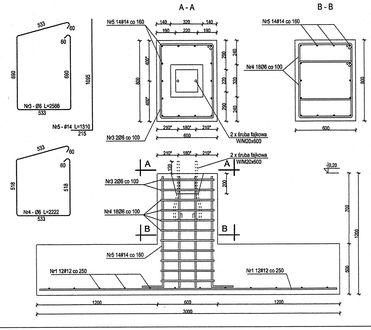
Klasa środowiska: 2b
Maksymalny stosunek w/c = 0,55
Minimalna zawartość cementu 280 kg/m3

Stopy należy wykonywać na wylewce
z chudego betonu B10 o grubości 10cm

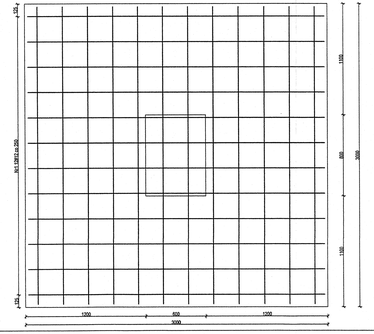
Minimalna grubość otulenia prętów zbrojenia:
50mm - od dołu

Stopa fundamentowa ST-1

skala 1:20

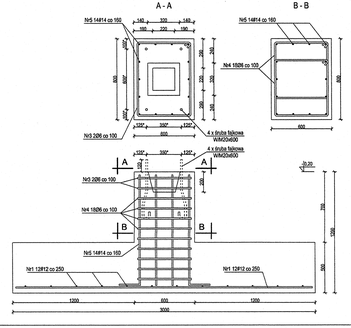


Zbrojenie stopy ST-1 i ST-2



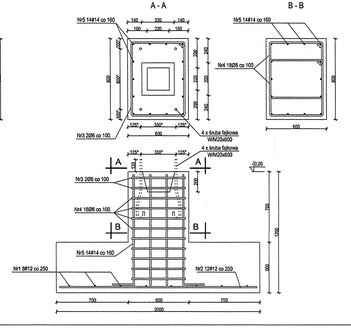
Stopa fundamentowa ST-2

skala 1:20

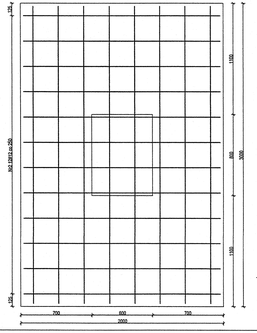


Stopa fundamentowa ST-3

skala 1:20

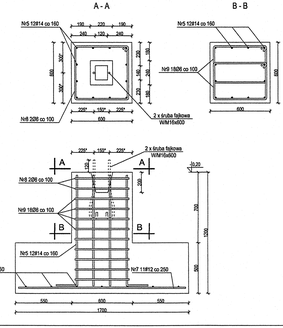


Zbrojenie stopy ST-3

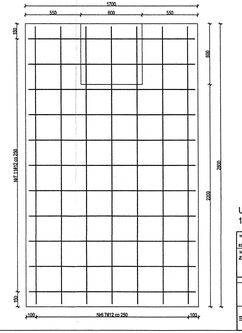


Stopa fundamentowa ST-4

skala 1:20



Zbrojenie stopy ST-4



UWAGI:
1.*) Wymiary podane do osi śrub fajkowych

Inwestor: Gmina Miejska Strzegom Dolnośl. 59-850 Strzegom Dolnośl. ul. Grodzka 5	Kierownik: P.W	Branża: K	Obiekt: 4 Syntezownia odpadów
ZAKŁAD UTYLIZACJI ODPADÓW Z UPS Nowa Wieś Strzegomska 4 kwartał/działka	Tytuł projektu: Konstrukcja		
	Nazwa rys.: Stopy żelbetowe		
Projektował: mgr inż. Paweł Kwiatkowski	Rysował: mgr inż. Krzysztof Kwiatkowski	Sprawdził: mgr inż. Krzysztof Dobkiewicz	1 SEP. 14 podpis uprawnienia 1 SEP. 14 podpis
Projektant: Pracownia Inżynierska T. A. T. Sp. z o.o. 65-065 Zielona ul. Czerwony Dworek 9 A	Data: 13.03.2020	Skala: 1:100 1:20	Nr proj. prac.: 79/19/ 2021-10/K Nr rys: K-01
Inwestor: NOWE INWESTYMENTY Sp. z o.o. 59-101 Polkowice ul. Tarnowska 10			