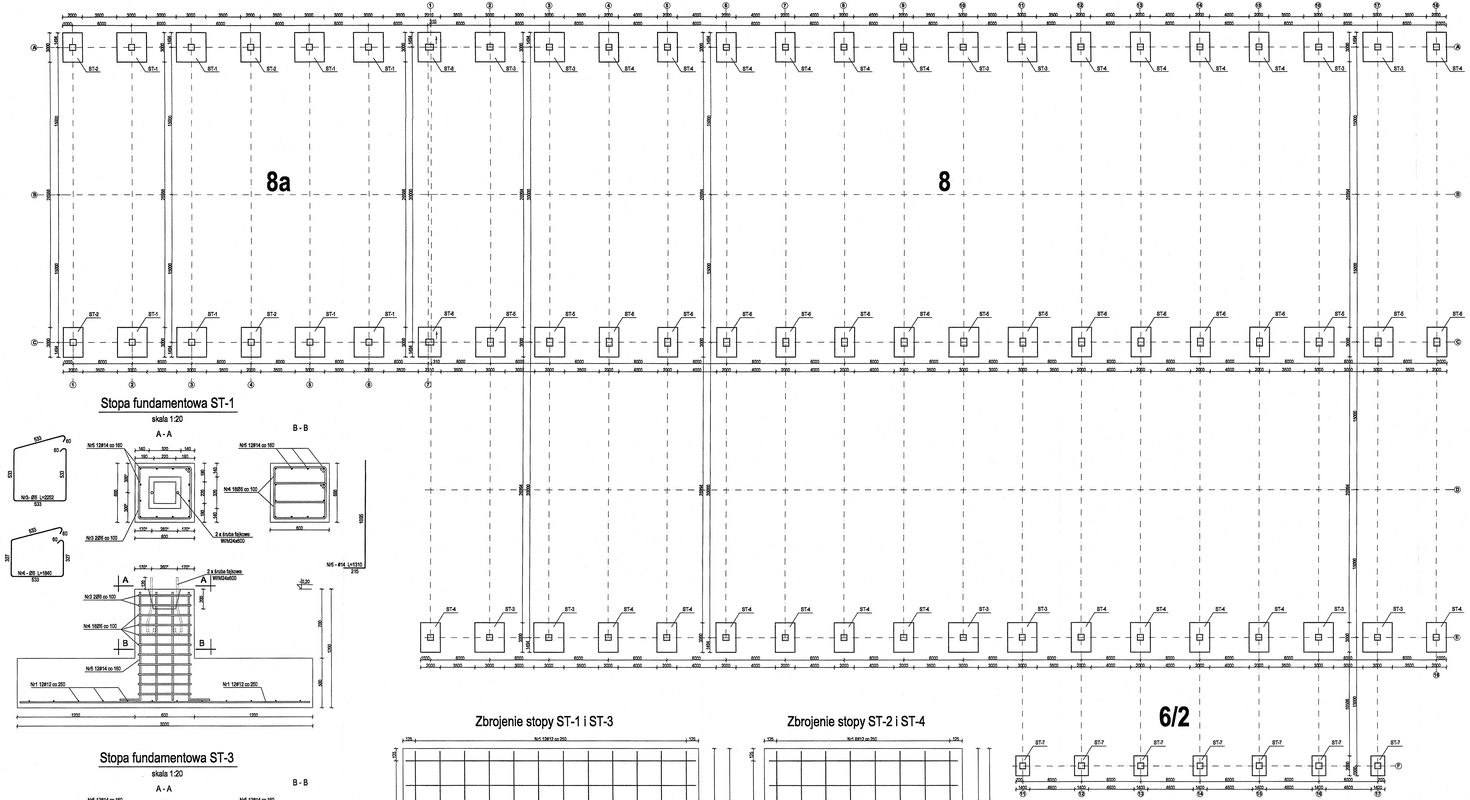
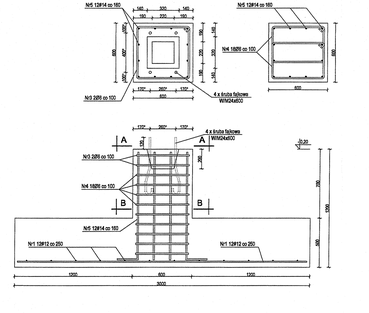


Stopa fundamentowa ST-1

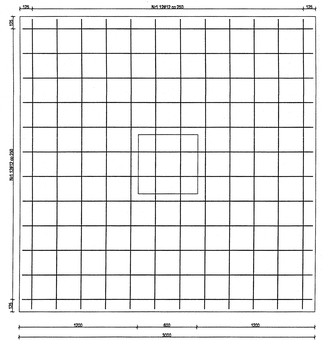
skala 1:20

Stopa fundamentowa ST-3

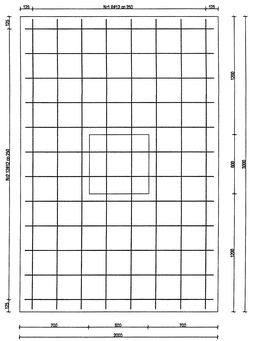
skala 1:20



Zbrojenie stopy ST-1 i ST-3

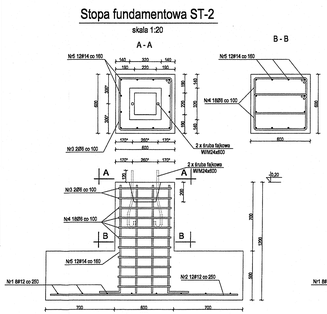


Zbrojenie stopy ST-2 i ST-4



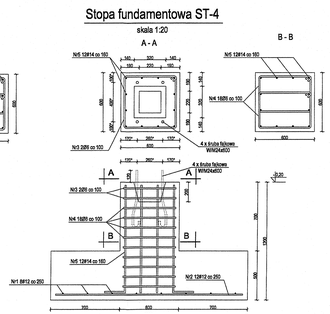
Stopa fundamentowa ST-2

skala 1:20



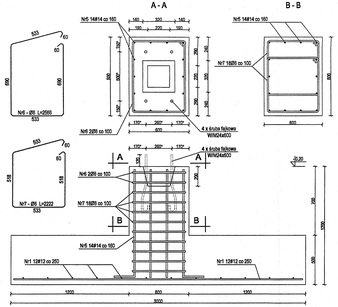
Stopa fundamentowa ST-4

skala 1:20

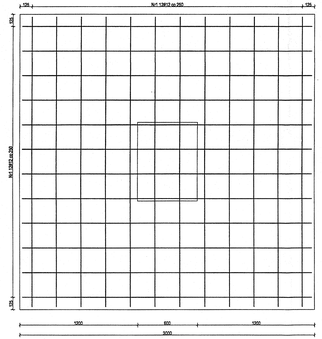


Stopa fundamentowa ST-5

skala 1:20

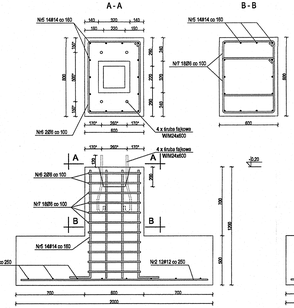


Zbrojenie stopy ST-5

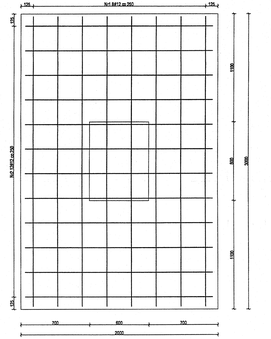


Stopa fundamentowa ST-6

skala 1:20

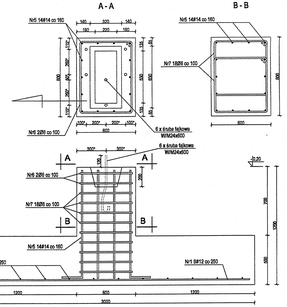


Zbrojenie stopy ST-6

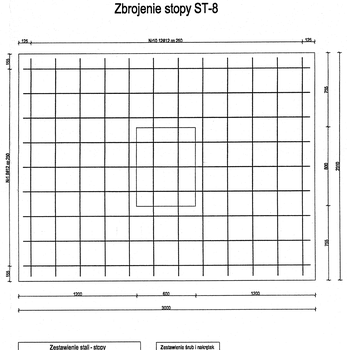


Stopa fundamentowa ST-8

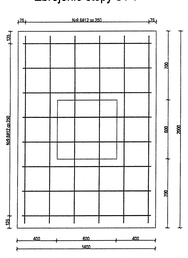
skala 1:20



Zbrojenie stopy ST-8



Zbrojenie stopy ST-7



Zestawienie stali - stopy

Element	Poz.	Ø	Długość [mm]	Pręt	Sztuk	Długość całkowita [m] dla stopy		
						ST-1 i ST-3	ST-2 i ST-4	ST-5 i ST-6
ST-1	1	12	3200	G	2	64,0	-	-
	2	12	3200	G	2	64,0	-	-
	3	12	1200	G	8	-	96,0	-
	4	12	1200	G	8	-	-	128,0
ST-2	1	12	3200	G	2	-	64,0	-
	2	12	3200	G	2	-	64,0	-
	3	12	1200	G	4	-	48,0	-
	4	12	1200	G	4	-	-	64,0
ST-3	1	12	3200	G	2	64,0	-	-
	2	12	3200	G	2	64,0	-	-
	3	12	1200	G	8	96,0	-	-
	4	12	1200	G	8	-	-	128,0
ST-4	1	12	3200	G	2	-	64,0	-
	2	12	3200	G	2	-	64,0	-
	3	12	1200	G	4	-	48,0	-
	4	12	1200	G	4	-	-	64,0
ST-5	1	12	3200	G	2	64,0	-	-
	2	12	3200	G	2	64,0	-	-
	3	12	1200	G	8	96,0	-	-
	4	12	1200	G	8	-	-	128,0
ST-6	1	12	3200	G	2	-	64,0	-
	2	12	3200	G	2	-	64,0	-
	3	12	1200	G	4	-	48,0	-
	4	12	1200	G	4	-	-	64,0
ST-7	1	12	3200	G	2	64,0	-	-
	2	12	3200	G	2	64,0	-	-
	3	12	1200	G	8	96,0	-	-
	4	12	1200	G	8	-	-	128,0
ST-8	1	12	3200	G	2	-	64,0	-
	2	12	3200	G	2	-	64,0	-
	3	12	1200	G	4	-	48,0	-
	4	12	1200	G	4	-	-	64,0
Długość pręta stalowego [m]						2880	3584	1536
Stal/beton - 20% [m]						576	773	342
Masa pręta stalowego [kg]						772	4778	1762
Masa całkowita [kg]							8028	

Zestawienie bloki i naroże

Element	Ilość [szt]	Masa [kg]
Bloki WINDA40	272	6802
naroże NDI 14 x 14	272	
Masa całkowita [kg]		807

Beton:
B20; B10

Klasa środowiska: 2b
Maksymalny stosunek w/c = 0,55
Minimalna zawartość cementu 280 kg/m3

Stopy należy wykonywać na wylewce z chudego betonu B10 o grubości 10cm

Minimalna grubość otulenia prętów zbrojenia:
50mm - od dołu

UWAGI:
1.*) Wymiary podane do osi śrub fajkowych

Inwestor: Gmina Miejska Brwinów Gdańsk 83-010 Borzęcin Dolny ul. Kościelna 2		Data/rok:	Skala/as:	Obiekt: 8/2, 8a, 8, 10/1 Zespół wiat, placów i dróg	
Inwestor: ZAKŁAD UTYLIZACJI ODPADÓW STAŁYCH Sp. z o.o. wraz z infrastrukturą towarzyszącą		2020	P.36	K	
		Tytuł projektu: Konstrukcja			
		Nazwa rys.: Stopy żelbetowe			
Projektował: mgr inż. Piotr Kowalczyk		Projektował:		Data:	
Rysował: mgr inż. Piotr Kowalczyk		Rysował:		Podpis:	
Sprawdził: mgr inż. Piotr Kowalczyk		Sprawdził:		Data:	
BIURO INWESTYCYJNE "K-T" Spółka z o.o. 01-797 Gdańsk ul. Tarchalska 12		10.03.2020	Skala: 1:200 1:20	Nr arch. proj.: 2020/03-K	Nr rys.: K.01